第48回　ルーセントカップ

令和7年7月12日
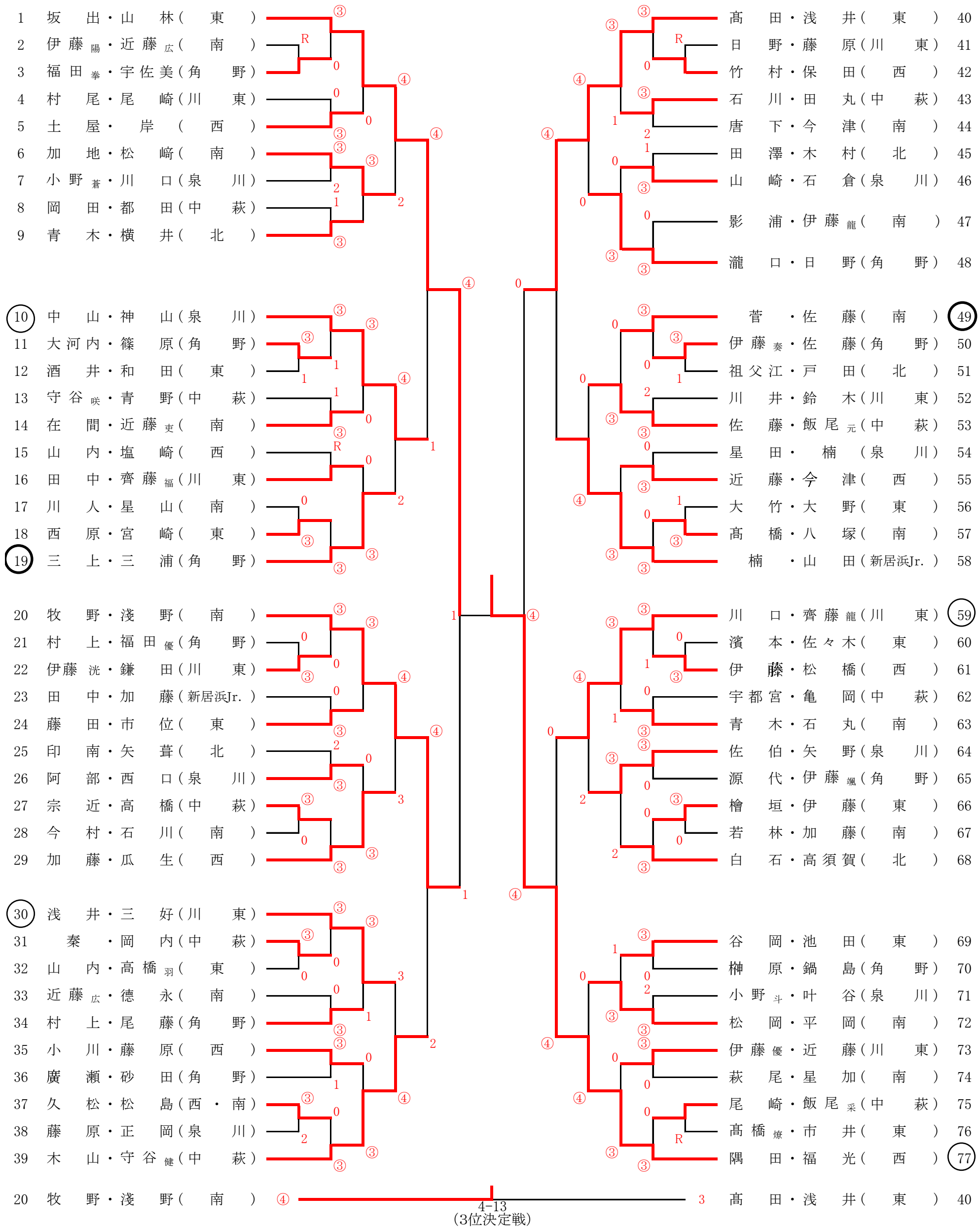
（ 男 子 ）